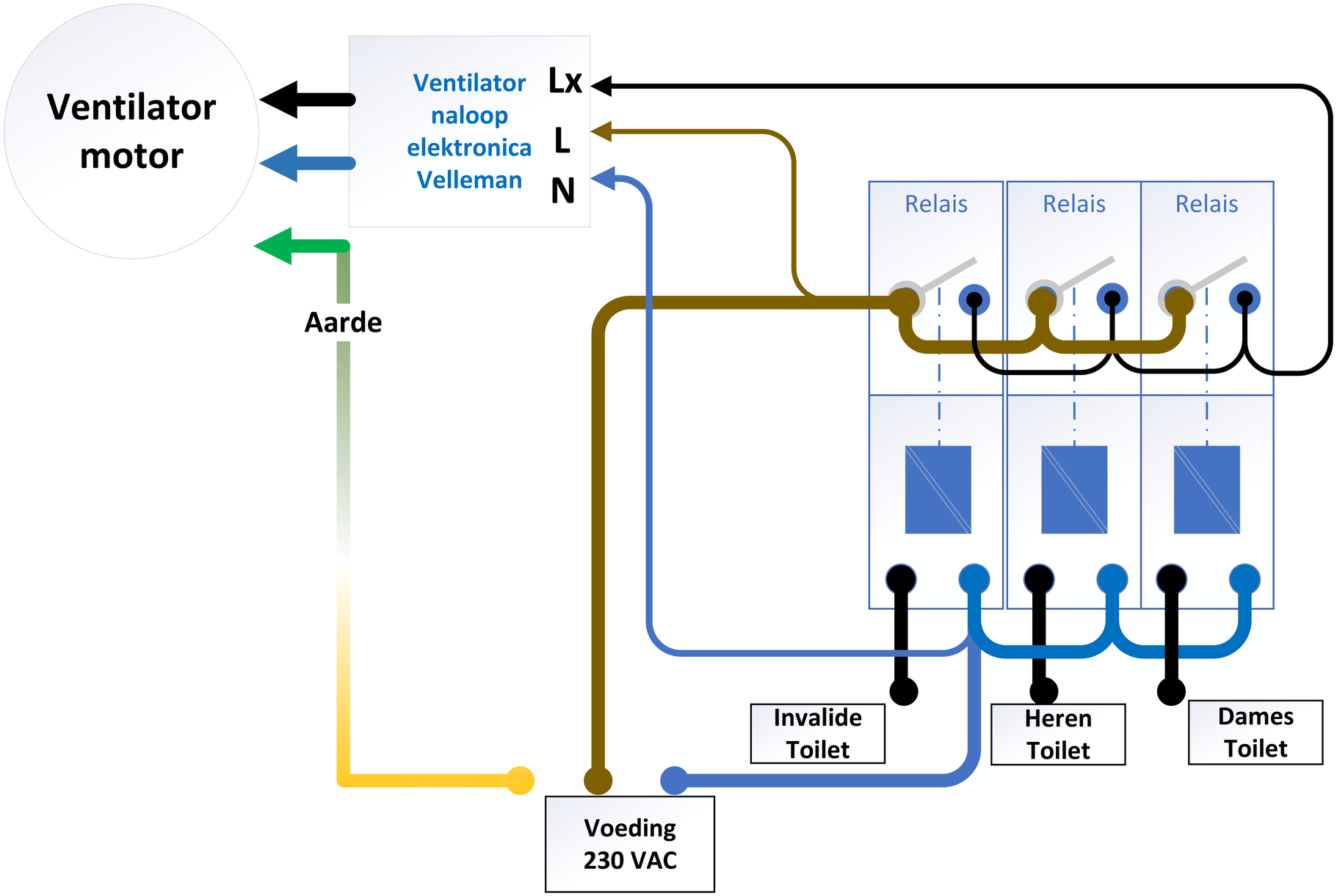

Protestantse Kerk Kollum Oosterkerk	ProRege afzuiginstallatie voor toiletten met naloop		
	Datum	Versie	Namen
	24-mrt-2021	1.0	Arjan Reurich En Gerrit Egberts
	Afdeling		Pagina
	Technisch onderhoud		1